女子シングルス
（GS）

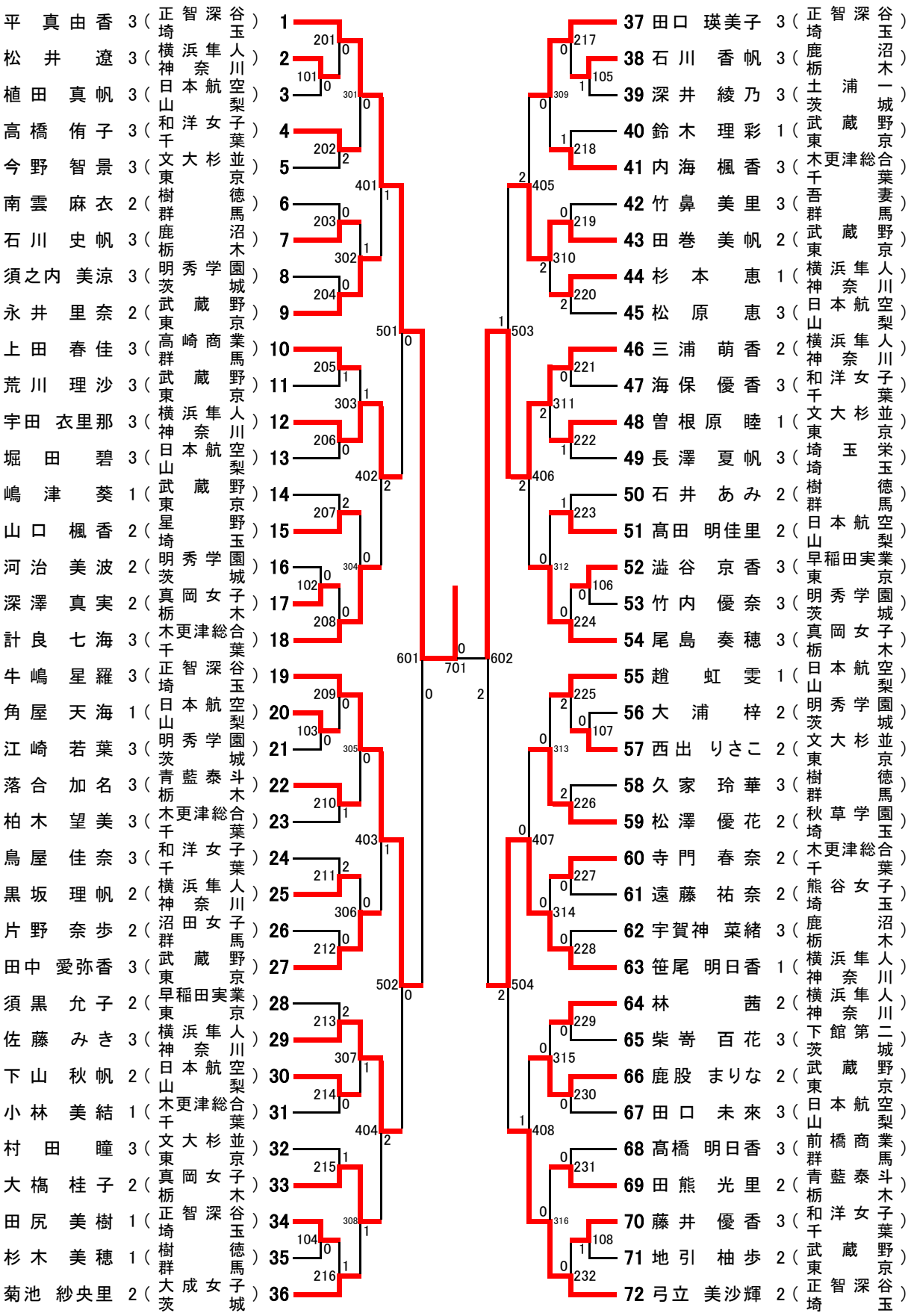
1 平 真由香 3（正智深谷玉）
2 松 井 遼 3（埼浜奈人）
3 植田 真帆 3（横本航川）
4 高橋 侑子 3（神洋女空）
5 今野 智景 3（日大杉梨）
6 南雲 麻衣 2（山和千葉）
7 石川 史帆 3（千文東並）
8 須之内 美涼 3（東樹群京）
9 永井 里奈 2（武鹿栃徳）
10 上田 春佳 3（高明茨馬）
11 荒川 理沙 3（群武東沼）
12 宇田 衣里那 3（横秀蔵木）
13 堀田 碧 3（神浜奈園）
14 嶋津 葵 1（日本航城）
15 山口 楓香 2（山武蔵野）
16 河治 美波 2（埼東野京）
17 深澤 真実 2（明秀学玉）
18 計良 七海 3（茨岡女園）
19 牛嶋 星羅 3（真更津総城）
20 角屋 天海 1（栃木合子）
21 江崎 若葉 3（千正智深木）
22 落合 加名 3（埼本航谷）
23 柏木 望美 3（日秀学玉）
24 鳥屋 佳奈 3（山藍泰空）
25 黒坂 理帆 2（明更津総梨）
26 片野 奈歩 2（茨木合園）
27 田中 愛弥香 3（青和千葉城）
28 須黒 允子 2（栃洋女子）
29 佐藤 みき 3（木浜奈葉）
30 下山 秋帆 2（千横本航人）
31 小林 美結 1（文神更津総川）
32 村田 瞳 3（東日大杉並）
33 大槁 桂子 2（真山岡女京）
34 田尻 美樹 1（栃前智深子）
35 杉木 美穂 1（埼群蔵徳木）
36 菊池 紗央里 2（茨青成女馬）
37 田口 瑛美子 3（正智深谷玉）
38 石川 香帆 3（埼浦沼）
39 深井 綾乃 3（鹿栃木）
40 鈴木 理彩 1（茨蔵一）
41 内海 楓香 3（武更津総城）
42 竹鼻 美里 3（東木千葉）
43 田巻 美帆 2（千吾蔵妻）
44 杉本 恵 1（群武東馬）
45 松原 恵 3（横浜奈野）
46 三浦 萌香 2（神浜奈京）
47 海保 優香 3（日本航人）
48 曽根原 睦 1（山大杉川）
49 長澤 夏帆 3（横和千葉）
50 石井 あみ 2（神洋女並）
51 高田 明佳里 2（日大杉京）
52 澁谷 京香 3（山埼玉栄）
53 竹内 優奈 3（早埼玉徳）
54 尾島 奏穂 3（東樹馬）
55 趙 虹雯 1（明群空）
56 大浦 梓 2（日秀学梨）
57 西出 りさこ 2（山大杉園）
58 久家 玲華 3（明文東城）
59 松澤 優花 2（茨樹並）
60 寺門 春奈 2（真草学京）
61 遠藤 祐奈 2（栃更津総徳）
62 宇賀神 菜緒 3（木谷女馬）
63 笹尾 明日香 1（千熊葉園）
64 林 茜 2（埼浜奈玉）
65 柴嵜 百花 3（鹿横浜奈沼）
66 鹿股 まりな 2（横館第木）
67 田口 未來 3（神下蔵人）
68 髙橋 明日香 3（茨本航川）
69 田熊 光里 2（武橋商二）
70 藤井 優香 3（東日藍泰城）
71 地引 柚歩 2（山前洋女野）
72 弓立 美沙輝 2（群青蔵葉）
（栃和千武東京）
（埼正智深谷玉）
1 2 3 4 5 6 7 8 9 10 11 12 13 14 15 16 17 18 19 20 21 22 23 24 25 26 27 28 29 30 31 32 33 34 35 36
37 38 39 40 41 42 43 44 45 46 47 48 49 50 51 52 53 54 55 56 57 58 59 60 61 62 63 64 65 66 67 68 69 70 71 72
201 101 301 202 401 203 302 204 501 205 303 206 402 207 304 102 208 601 209 103 305 210 403 211 306 212 502 213 307 214 404 215 308 104 216 701 602 217 105 309 218 405 219 310 220 503 221 311 222 406 223 312 106 224 313 225 107 407 226 314 227 228 408 229 315 230 316 231 108 232
0 1 2